Mode d'emploi DIGICOUNT

Compteur d'impulsions foudre

Présentation

Ce compteur enregistre chaque passage de courant entre 1kA et 100kA écoulé par un conducteur (courant de foudre, écrêtage de parasurtenseurs, parasites…)

Caractéristiques	
Référence	30 001
Courant minimal détecté	1kA (8/20µs)
Courant maximal supporté	100kA (8/20µs)
Dimensions	80x60x30mm
Poids	150g
Indice de protection	IP67
Plage de température	-20°C à +70°C
Installation	Tout type de conducteur
Normes	NF EN 62 561-6

Emplacement

Le produit s'installe directement au contact d'une descente de paratonnerre, sur un conducteur de descente plat ou rond sans avoir besoin de le sectionner. Lorsqu'il y a plusieurs descentes, le DIGICOUNT doit être installé sur la descente la plus directe (NF EN 62 561-6). Il doit être installé à deux mètres de haut et au-dessus du joint de contrôle.

Installation

La fixation s'effectue à l'aide de deux vis qui sont accessibles par l'avant du DIGICOUNT en déclipsant le cache (voir figure au dos).

Le compteur n'a pas besoin d'être fixé dans le mur, il est soutenu par le conducteur de descente.

Utilisation

Le compteur totalise le nombre de coups de foudre dans le Système de Protection Foudre. Cette information est nécessaire à la maintenance de l'installation de protection foudre.

Un registre doit être tenu à jour régulièrement avec la date et l'affichage du compteur.

Il est possible de remettre à zéro le compteur en appuyant sur le bouton ''RESET'' situé à l'intérieur du compteur.

Instructions for use DIGICOUNT

Lightning impulse

Introduction

This counter records each current impulse between 1kA and 100kA, flowing through a conductor (lightning current, surge arresters clipping, parasites...)

Characteristics	
Reference	30 001
Minimal detected current	1kA (8/20µs)
Maximum supported current	100kA (8/20µs)
Size	80x60x30mm
Weight	150g
Protection Index	IP67
Range of temperature	-20°C à +70°C
Installation	All conductors accepted
Standards	NF EN 62 561-6

Emplacement

The product is installed directly in contact with a down conductor, on a flat or round down conductor without having to cut it. When there are several down conductors, the DIGICOUNT must be installed on the most direct down conductor (NF EN 62 561-6). It must be installed at a height of two meters and above the control joint.

Installation

The fixing is done with two screws which are accessible from the front of the DIGICOUNT by unclipping the cover (see figure on the back).

The meter does not need to be fixed in the wall; it is supported by the down conductor.

Use

The counter sums the number of lightning strokes in the Lightning Protection System. This information is necessary for the maintenance of the lightning protection installation.
Registry must be done with date and the display of the counter.

It is possible to reset the counter by pressing the "RESET" button located inside the counter.

Guía del usuario DIGICOUNT

Contador de impactos de rayo electromecánico

Presentación

Este contador registra cada impulso de corriente entre 1kA y 100kA, por activación electromagnética

Características	
Referencia	30 001
Corriente mínimo detectado	XkA (8/20µs)
Corriente máximo detectado	100kA (8/20µs)
Dimensiones	80x60x30mm
Peso	150g
Índice de protección	IP67
Radio de temperatura	-20°C à +70°C
Instalación	Todo tipo de conductores
Normas	NF EN 62 561-6

Emplazamiento

El producto se instala directamente en contacto con un conductor de bajada, en un conductor de bajada plano o redondo, sin necesidad de cortarlo. Cuando hay varios conductores de bajada, el DIGICOUNT debe instalarse en el conductor de bajada más directo (NF EN 62 561-6). Debe instalarse a una altura de dos metros y por encima de seccionador de tierra.

Instalación

La fijación se realiza con dos tornillos por delante del DIGICOUNT desprendiendo las tapas (ver figura).

No es necesario fijar el contador en la pared, ya que se apoya en el conductor de bajada.

Uso

El contador totaliza el número de impacto de rayo en el sistema de protección contra el rayo. Un registro debe ser puesto al día con regularidad con la fecha y la visualización del contador.

Es posible reiniciar el contador pulsando el botón "RESET" dentro del contador.

Montage
Mounting
Montaje

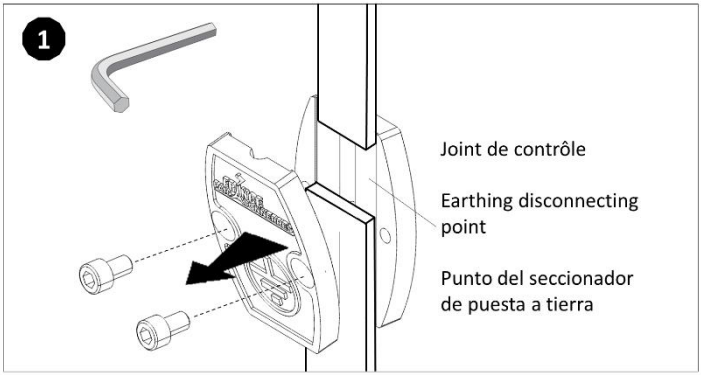

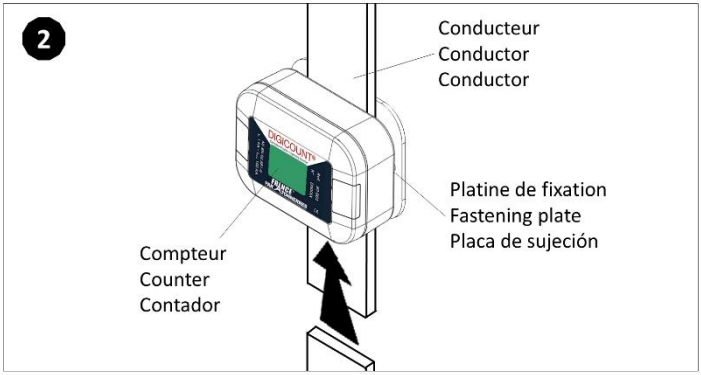

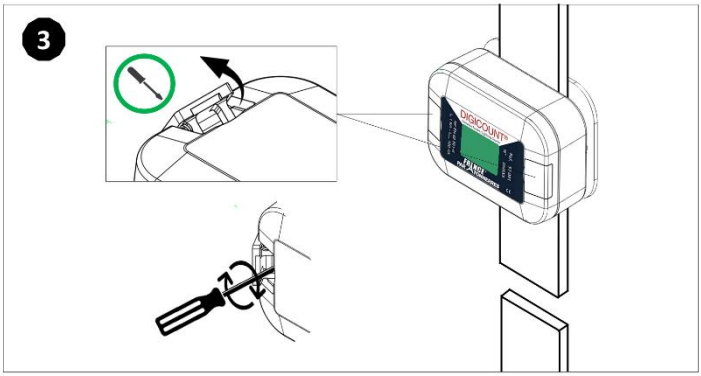

FRANCE PARATONNERRES --- Parc Ester Technopole --- 9 rue Columbia --- France
Tél : +33 (0)5 55 57 52 53
Web : https://france-paratonnerres.com/ --- e-mail : contact@france-paratonnerres.com